ELAFLEX

Gewicht *Weight Approx.* ≈ kg	ABMESSUNGEN ≈ mm *Dimensions ≈ mm* DN	d	D	WERKSTOFFE *Materials*	Nenndruck *PN* bar	Gewinde *Thread Size* G	BESTELLNUMMER *Part Number* Type
0,35	50	70	105	Pressmessing KD = NBR — *hot stamped brass KD = NBR*	16	-	MB 50
1,05	80	102	145				MB 80
1,38	100	128	175				(MB 100)
0,12	50	70	105	Pressaluminium eloxiert KD = NBR — *hot stamped aluminium KD = NBR*	16	-	MB 50 Al
0,30	80	102	145				MB 80 Al
0,46	100	128	175				MB 100 Al
0,33	50	70	105	Edelstahl 1.4408 KD = Hypalon CSM — *stainless steel AISI 316 / INOX KD = Hypalon CSM*	16	-	MB 50 SS
0,77	80	102	145				MB 80 SS
1,19	100	128	175				MB 100 SS
0,34	50	70	105	wie Type SS, zusätzlich Teflon® PFA-Beschichtung KD = PTFE — *like type SS, additionally with Teflon® PFA coating as shown overleaf*	16	-	MB 50 SSE
0,78	80	102	145				MB 80 SSE
1,20	100	128	175				MB 100 SSE
0,39	40	67	77	Pressmessing GD = Polyurethan — *hot stamped brass GD = polyurethane*	16	G 1½"	VK 50 - 1½
0,34	50	67	77			G 2"	VK 50
0,61	50	67	115			G 2½"	VK 50 - 2½
0,96	65	101	110			G 2½"	VK 80 - 2½
0,78	80	101	110	**BIT:** für Bitumen bis 200° C und heiße Öle GD = THERMOPAC (HBD) — ***BIT:** for bitumen up to 200° C and hot oils GD = THERMOPAC*		G 3"	VK 80
0,78	80	101	110			G 3"	VK 80 BIT
1,10	100	125	140			G 4"	VK 100
1,10	100	125	140			G 4"	VK 100 BIT
0,11	50	67	77	Pressaluminium GD = Polyurethan — *hot stamped aluminium GD = polyurethane*	16	G 2"	(VK 50 Al)
0,26	80	101	110			G 3"	VK 80 Al
0,37	100	125	140			G 4"	(VK 100 Al)
0,32	50	67	77	Edelstahl 1.4408 GD = PTFE — *stainless steel AISI 316 / INOX GD = PTFE*	16	G 2"	VK 50 SS
0,70	80	101	110			G 3"	VK 80 SS
1,13	100	125	140			G 4"	VK 100 SS
0,31	50	67	77	wie Type **SS**, zusätzlich Teflon® PFA Beschichtung, Abb. umseitig — *like type SS, additional with Teflon® PFA coating as shown overleaf*	16	G 2"	VK 50 SSE
0,69	80	101	110			G 3"	VK 80 SSE
1,12	100	125	140			G 4"	VK 100 SSE

TW-Blindkappen Type **MB** nach DIN EN 14420-6 (DIN 28 450) für Vaterkupplungen **VK** m. Kupplungsdichtung (KD). - Kette extra bestellen.

*"TW" dust cap type **MB** according to EN 14420-6 (DIN 28 450) for **VK** male couplings, with coupling seal (KD). - Order chain separately.*

Type MB

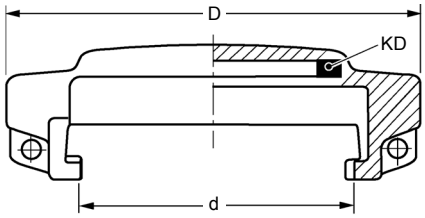

EDELSTAHL Rostfrei

mit Werkstoff-Kennzeichnung — *with material marking*

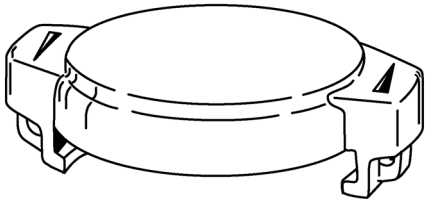

TW-Vaterkupplungen Type **VK** nach DIN EN 14420-6 (DIN 28 450) mit Rohr-Innengewinde nach DIN ISO 228 und einliegender Gewindedichtung (GD)

*"TW" male couplings **VK** according to EN 14420-6 (DIN 28 450) with female pipe thread according to ISO 228 (BSP parallel), with captive thread seal (GD).*

Type VK

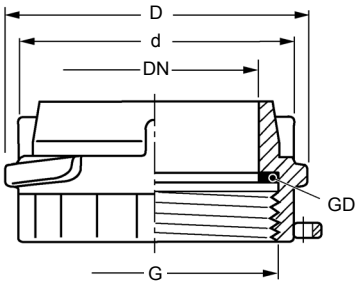

EDELSTAHL Rostfrei

mit Werkstoff-Kennzeichnung — *with material marking*

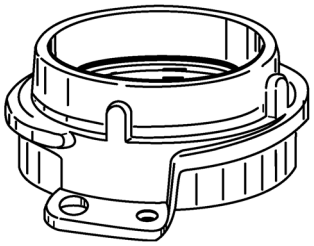

DN 100 hat 3 Kuppelleisten. Abbildungen umseitig

DN 100 with 3 locking cams. Pictures see overleaf

Knotenketten mit gehärteten S-Haken · *Chains with hardened S-hooks*

	f. DN	d_1	d_2		l ≈ mm	Type
0,028	50	2,2	3,0	Kette : Messing Haken : Edelstahl — *chain : brass hooks : stainl. steel*	200	K 200 DIN
0,038	80	2,2	3,0		300	K 300 DIN
0,050	100	2,2	3,5		360	K 360 DIN
0,028	50	2,2	3,0	Kette + Haken: Edelstahl — *chain + hooks: stainless steel*	200	K 200 SS
0,037	80	2,2	3,0		300	K 300 SS
0,050	100	2,2	3,5		360	K 360 SS

Schwere Ausführung DIN 80 402 · *Heavy type acc. to DIN 80 402*

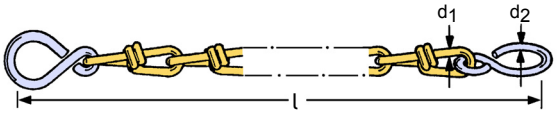

Schwere Chemieausführung · *Heavy type for chemical industry*

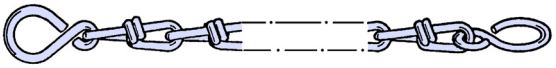

TECHNISCHE ÄNDERUNGEN VORBEHALTEN · NACHDRUCK UND KOPIEN NUR MIT UNSEREM EINVERSTÄNDNIS · *Specifications subject to change without notice · Copyright ELAFLEX*

Sonderausführungen · *Special Types*

1

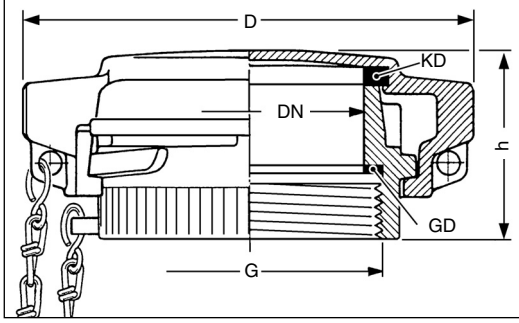

Komplette Füllrohrkupplungen n. DIN EN 14420-6 (DIN 28450), einbaufertig, bestehend aus:
VK aus Pressmessing mit Gewindedichtung GD,
MB aus Pressalu, eloxiert oder Messing mit Kupplungsdichtung KD,
schwere Kette nach DIN 80 402 mit S-Haken.

Complete fill pipe couplings acc. to EN 14420-6 (DIN 28450), ready assembled, consisting of:
VK, *hot stamped brass, with thread seal GD,*
MB, *hot stamped aluminum or brass with coupling seal KD,*
heavy chain acc. to DIN 80 402, with S-hooks.

GRÖSSE DN *Size DN* mm	GE-WINDE *Thread Size* G	ABMESSUNGEN ≈ mm *Dimensions ≈ mm* D	h
50	2"	105	48
80	3"	145	62
100	4"	175	62

2

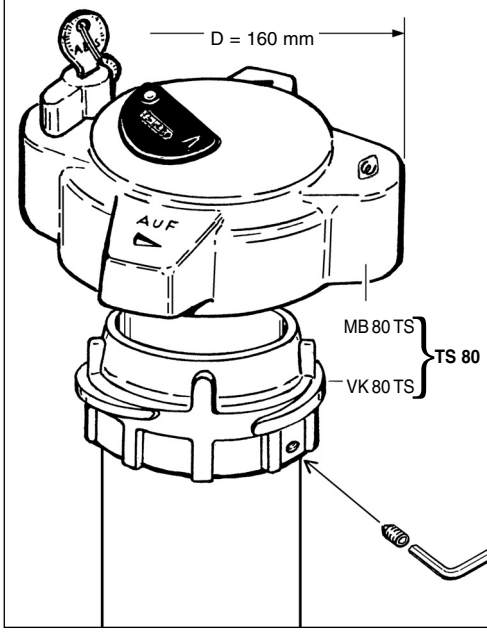

Abschließbare Füllrohrkupplung DN 80 mit TW - Anschlussmaßen DIN EN 14420-6 (DIN 28450). Mit integriertem Sicherheitsschloss, wahlweise **TS 80-G 3** (bei Bestellung mehrerer Artikel sind alle gleichschließend) oder **TS 80-V 3** (bei Bestellung mehrerer Artikel sind alle verschieden schließend).

VK 80 TS aus Pressmessing,
MB 80 TS aus Pressalu gelb eloxiert.

Lockable fill pipe coupling DN 80 with 'TW' connection according to EN 14420-6 (DIN 28450). With integrated safety lock, either ***TS 80-G 3*** *(when ordering more than one, all use the same key) or* ***TS 80-V 3*** *(when ordering more than one, all use different keys).*

VK 80 TS of hot stamped brass,MB 80 TS of hot stamped aluminium, anodised.

3

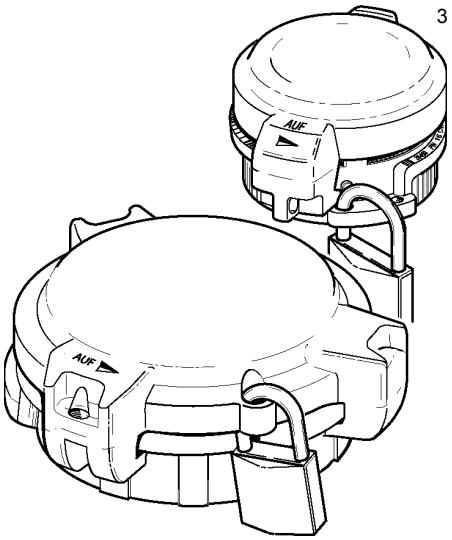

Die Diebstahlsicherung für die Größen DN 50 und DN 100 erfolgt mit handelsüblichen Vorhängeschlössern, siehe Abbildung.

Docking fill pipe couplings sizes DN 50 and DN 100 is possible by using standard padlocks.

4

Füllrohrkupplung DN 100

Fill pipe coupling DN 100

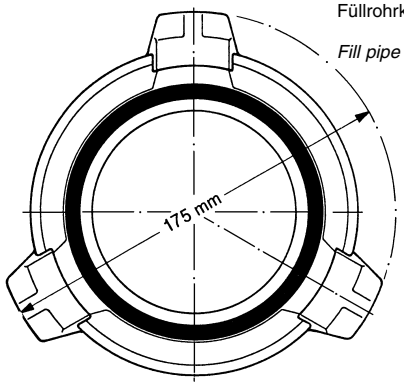

TW - Blindkappe **MB 100 Al** mit 3 Kuppelklauen

TW dust cap ***MB 100 Al*** *with 3 locking lugs*

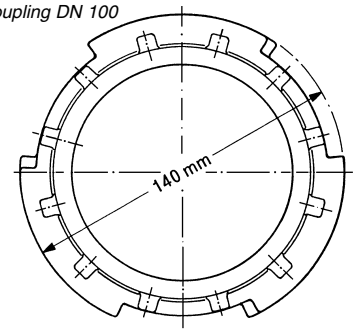

TW - Vaterkupplung **VK 100** mit 3 Kuppelleisten

TW male coupling ***VK 100*** *with 3 locking cams*

5

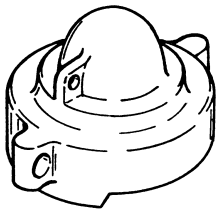

Peilrohrkappe **MB 50 P** aus Messing komplett mit Kupplungsdichtung aus NBR, mit Haube für Peilstab. Passend für TW-Füllrohrkupplung VK 50.

Dip stick cap ***MB 50 P****, brass, complete with NBR coupling seal and cover for dip stick. Suitable for "TW" fill pipe coupling VK 50.*

6

Type **MB . . . SSE**

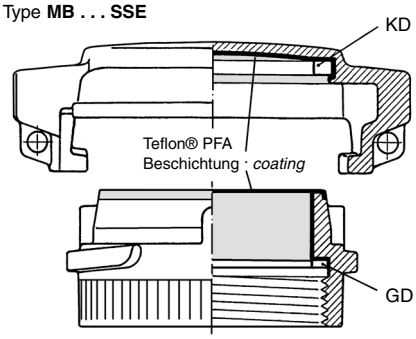

Type **VK . . . SSE**

TW-Füllrohrkupplungen aus Edelstahl wie umseitig beschrieben, jedoch zusätzlich flüssigkeitsbenetzte Teile mit **Teflon® PFA – Beschichtung**. Farbe: rot. Details siehe Information 5.03.

Die eingesetzte PFA-Beschichtung entspricht den FDA-Anforderungen 21 CFR 177.1550 und 177.2440.

Die PFA-Beschichtung wird eingesetzt, wenn die chemische Beständigkeit von Edelstahl nicht ausreicht, wie z.B. für Salzsäure, Eisen-III-Chlorid, verdünnte Schwefelsäure. Beständigkeitsangaben für Beschichtung **SSE** siehe Seite 356, für Dichtungen **GD** und **KD** Seite 396.

"TW" fill pipe couplings of stainless steel as described overleaf, but parts in contact with liquid with an additional ***coating of Teflon® PFA****. Colour: red. For details please see Information 5.03.*

The used PFA coating corresponds to the FDA requirements 21 CFR 177.1550 and 177.2440.

The PFA coating is used when the chemical resistance of stainless steel is not sufficient like for hydrochloric acid, ferro-III-chloride, diluted sulfuric acid. Resistance Chart for coating ***SSE*** *see page 356, for seals* ***GD*** *and* ***KD*** *page 396.*