Qualität von Anfang an.

## Technische Daten

**BAUFORM**
2-teilige Körperkonstruktion (verschraubt).

**BETÄTIGUNG**
Drehung des Handrades.

**ANSCHLUß**
- Innengewinde G1/2 ... G3 (DIN ISO 228 T1)
- Anschweißenden, DN 15 ... DN 80
  - nach DIN 3239 **(nur DN 15 ... DN 50)**
  - nach ISO 4200 = **"L"**
  - nach DIN 11850 Reihe 2 = **"M"**

**BETRIEBSDRUCK**
Grobvakuum bis Nenndruck PN 16 bis +80°C. Bei Betriebstemperaturen über +80°C siehe Druck-Temperatur-Diagramm.

**TEMPERATUR**
-30°C bis max. +180°C
Dampf nur nach Rücksprache!

**WERKSTOFFE**

| | |
|---|---|
| Gehäuse: | Edelstahl 1.4408 |
| Deckel: | Edelstahl 1.4408 |
| met. Innteile: | Edelstahl 1.4301 |
| Dichtungen: | PTFE |

**EINBAULAGE**
Beliebig, Durchflussrichtung beachten.

Alle Angaben sind freibleibend und unverbindlich.

## Specification

**DESIGN**
Body consists of 2 screwed parts.

**OPERATION**
Rotation of the handwheel.

**CONNECTION**
- B.S.P. thread G1/2 ... G3 (DIN ISO 228 T1)
- Welded connection, DN 15 ... DN 50
  - acc. to DIN 3239 **(only DN 15 ... DN 50)**
  - acc. to ISO 4200 = **"L"**
  - acc. to DIN 11850 part 2 = **"M"**

**PRESSURE RANGE**
Almost vacuum up to nominal pressure PN 16 up to +80°C. For higher temperatures please refer to the Pressure-Temperature-Diagram.

**TEMPERATURE RANGE**
-30°C up to +180°C
Steam only after request!

**MATERIALS**

| | |
|---|---|
| Body: | Stainless steel AISI 316 |
| Cap: | Stainless steel AISI 316 |
| met. internal parts: | Stainless steel AISI 304 |
| Seals: | PTFE |

**MOUNTING**
As desired, please refer to the flow direction

The above information is intended for guidance only and the company reserves the right to change any data herein without prior notice!

Artikel:
**AE**

Schrägsitzventil
PN 16

Edelstahl rostfrei

Type:
**AE**

Angle seat valve
PN 16

Stainless steel rostfrei



END-Armaturen GmbH & Co. KG
Postfach (PLZ 32503) 100 341 · Oberbecksener Str. 78 · D-32547 Bad Oeynhausen (Germany) · Telefon +49 - 5731 - 7900-0 · Telefax +49 - 5731 - 7900-199 · http://www.end.de

Dok.-Nr.: KAT-AE-1/4 - 09.10.09 - Änderung: Temperatur geändert

## Artikel- u. Bestellangaben: z.B. **AE311025**

= Schrägsitzventil, Edelstahl / PTFE, Innengewinde G 1

| **1.+ 2. Stelle**<br>Produkt | **3.+ 4. Stelle**<br>Werkstoffe<br>Gehäuse / Dichtung | **5. Stelle**<br>Betätigung | **6. Stelle**<br>Zusatzausstattung | **7.+ 8. Stelle**<br>Anschlußgröße | |
|---|---|---|---|---|---|
| **AE**=<br>Schrägsitzventil,<br>Anschweißenden | **31** =<br>Edelstahl / PTFE | **1** = Handrad | **0** = ohne | Gewinde | Anschweißenden<br>DIN 3239 |
| | | | | **23** = G ½ | **62** = DN 15 |
| | | | | **24** = G ¾ | **63** = DN 20 |
| | | | | **25** = G 1 | **64** = DN 25 |
| | | | | **26** = G 1¼ | **65** = DN 32 |
| | | | | **27** = G 1½ | **66** = DN 40 |
| | | | | **28** = G 2 | **67** = DN 50 |
| | | | | **29** = G 2½ | **68** = DN 65 |
| | | | | **30** = G 3 | **69** = DN 80 |

| **9.+ 10. Stelle**<br>Anschweißenden |
|---|
| **/L** = Anschweißenden nach ISO 4200<br>**/M** = Anschweißenden nach DIN 11850 Reihe 2 |

## Ordering example: e.g. **AE311025**

= Angle seat valve, stainless steel / PTFE, female B.S.P. thread, G 1

| **1.+ 2. Digit**<br>Product | **3.+ 4. Digit**<br>Materials<br>Body / Seals | **5. Digit**<br>Operation | **6. Digit**<br>Options | **7.+ 8. Digit**<br>Connection size | |
|---|---|---|---|---|---|
| **AE**=<br>Angle seat valve,<br>welded connection | **31** =<br>Stainless steel /<br>PTFE | **1** = Hand wheel | **0** = without | Threaded con-<br>nection | Welded connection<br>DIN 3239 |
| | | | | **23** = G ½ | **62** = DN 15 |
| | | | | **24** = G ¾ | **63** = DN 20 |
| | | | | **25** = G 1 | **64** = DN 25 |
| | | | | **26** = G 1¼ | **65** = DN 32 |
| | | | | **27** = G 1½ | **66** = DN 40 |
| | | | | **28** = G 2 | **67** = DN 50 |
| | | | | **29** = G 2½ | **68** = DN 65 |
| | | | | **30** = G 3 | **69** = DN 80 |

| **9.+ 10. Digit**<br>Welded connection type |
|---|
| **/L** = Welded connection acc. to ISO 4200<br>**/M** = Welded connection acc. to DIN 11850 part 2 |

## Druck-Temperatur-Diagramm / Pressure-Temperature-Diagram

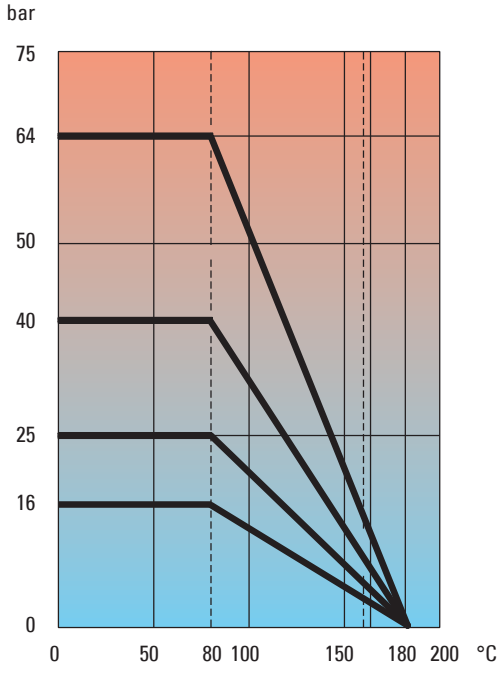




END-Armaturen GmbH & Co. KG
Postfach (PLZ 32503) 100 341 · Oberbecksener Str. 78 · D-32547 Bad Oeynhausen (Germany) · Telefon +49 - 5731 - 7900-0 · Telefax +49 - 5731 - 7900-199 · http://www.end.de

Dok.-Nr.: KAT-AE-2/4 - 09.10.09 - Änderung: Temperatur geändert

## Stückliste / Parts list

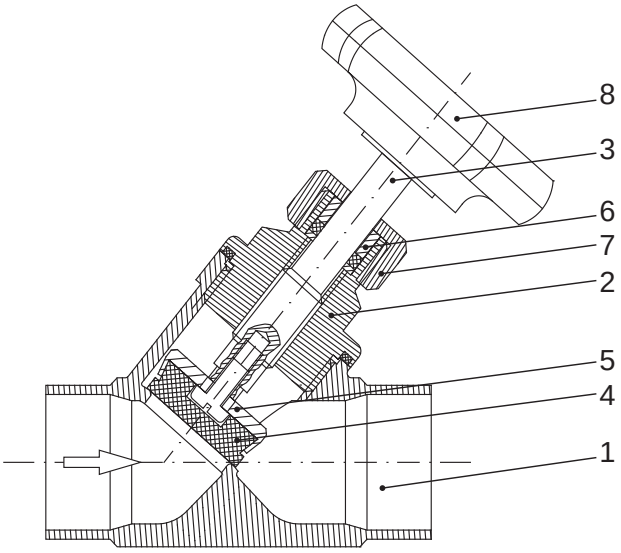


| Pos. | Bezeichnung / Description | | Material / Material | |
|---|---|---|---|---|
| 1 | Gehäuse | Body | Edelstahl | Stainless steel |
| 2 | Einschraubteil | Screw joint | Edelstahl | Stainless steel |
| 3* | Spindel | Stem | Edelstahl | Stainless steel |
| 4* | Sitzdichtung | Seat seals | PTFE | PTFE |
| 5* | Ventilteller | Valve disc | Edelstahl | Stainless steel |
| 6* | Packung | Packing | Edelstahl, PTFE | Stainless steel, PTFE |
| 7 | Sechskantmutter | Hexagon nut | Edelstahl | Stainless steel |
| 8* | Handrad | Hand wheel | Kunststoff | Plastic |

***:** Diese Teile sind als Ersatzteile auf Anfrage erhältlich.
**Bitte beachten:** Die Teile der Postionen 3 - 5 sind nur vormontiert als eine Einheit erhältlich!

***:** These parts are available as spare parts.
**Please observe:** The parts No. 3 - 5 are only available completely mounted as one component!

## Abmessungen / Dimension

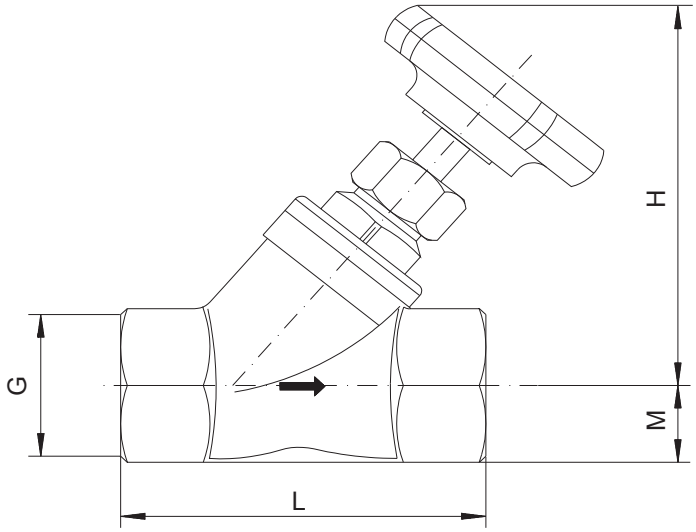


| G | M | L | H | kv [m³/h] |
|---|---|---|---|---|
| 1/2 | 12,5 | 65 | 97 | 3,2 |
| 3/4 | 15,5 | 75 | 110 | 6,4 |
| 1 | 18,5 | 90 | 117 | 10,5 |
| 1 1/4 | 23,0 | 110 | 138 | 17,0 |
| 1 1/2 | 26,5 | 120 | 150 | 25,0 |
| 2 | 33,5 | 150 | 168 | 42,0 |
| 2½ | 42,5 | 180 | 195 | 68,0 |
| 3 | 50,0 | 200 | 205 | 96,0 |



END-Armaturen GmbH & Co. KG
Postfach (PLZ 32503) 100 341 · Oberbecksener Str. 78 · D-32547 Bad Oeynhausen (Germany) · Telefon +49 - 5731 - 7900-0 · Telefax +49 - 5731 - 7900-199 · http://www.end.de

Dok.-Nr.: KAT-AE-3/4 - 09.10.09 - Änderung: Temperatur geändert

## Abmessungen / Dimension

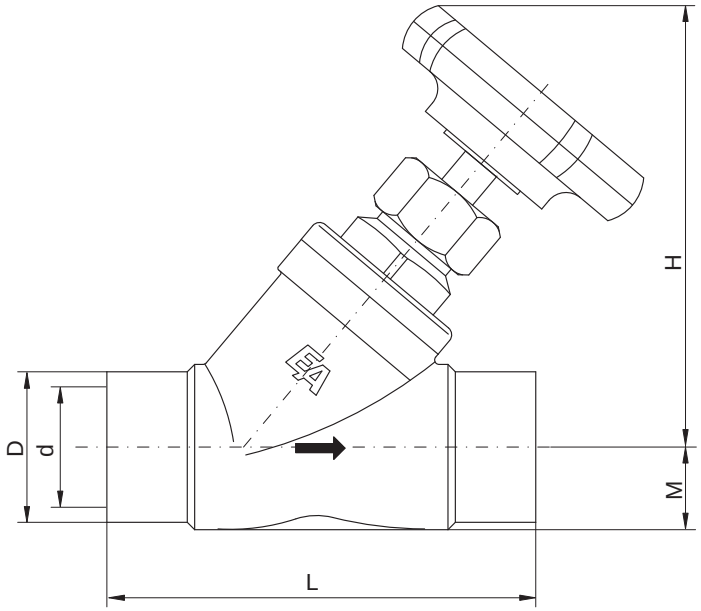


**Anschweißenden DIN 3239**
***Butt welding DIN 3239***

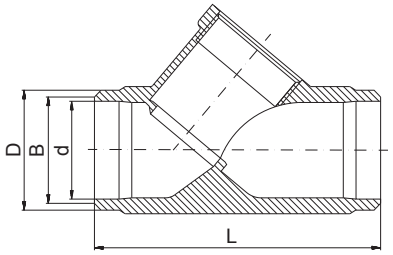


**"L"- Anschweißenden ISO 4200**
***"L"- Butt welding ISO 4200***

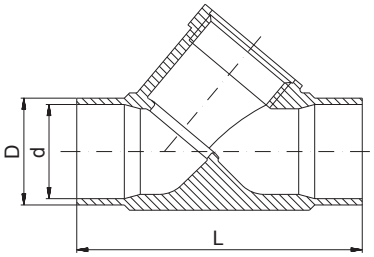


**"M"- Anschweißenden DIN 11850-2**
***"M"- Butt welding DIN 11850-2***

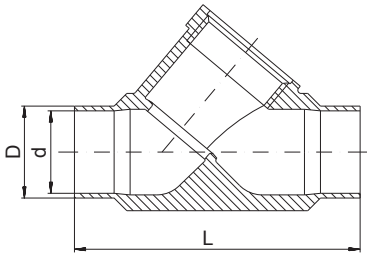


| DN | M | L | H | kv [m³/h] | DIN 3239 | | | „L“ - ISO 4200 | | „M“ - DIN 11850-2 | |
|---|---|---|---|---|---|---|---|---|---|---|---|
| | | | | | ØD | ØB | Ød | ØD | Ød | ØD | Ød |
| **15** | 12,5 | 65 | 97 | 4,6 | 24 | 22 | 17 | 21,3 | 18,1 | 19 | 16 |
| **20** | 15,5 | 75 | 110 | 9,5 | 30 | 28 | 22 | 26,9 | 23,7 | 23 | 20 |
| **25** | 18,5 | 90 | 117 | 15,5 | 36 | 34 | 28 | 33,7 | 29,7 | 29 | 26 |
| **32** | 23,0 | 110 | 138 | 21 | 45 | 41 | 35 | 42,4 | 38,4 | 35 | 32 |
| **40** | 26,5 | 120 | 150 | 26,5 | 52 | 49 | 43 | 48,3 | 44,3 | 41 | 38 |
| **50** | 33,5 | 150 | 168 | 46 | 65 | 61 | 54 | 60,3 | 55,1 | 53 | 50 |
| **65** | 42,5 | 205 | 195 | | - | - | - | 76,1 | 70,3 | 70 | 66 |
| **80** | 50,0 | 220 | 205 | | - | - | - | 88,9 | 83,1 | 85 | 81 |

***Hinweis***

Bei den in dieser Dokumentation beschrieben Produkten, in der von uns gelieferten Form, handelt es sich weder um Maschinen gemäß Artikel 2 Absatz a noch um unvollständige Maschinen gemäß Artikel 2 Absatz g im Sinne der Richtlinie 2006/42/EG über Maschinen.

***Advice***

The products descript in this documentation in the conditions of our delivery are no machinery according to annex 2 paragraph a respectively no partly completed machinery according to annex 2 paragraph g of the directive 2006/42/EC on machinery.



END-Armaturen GmbH & Co. KG
Postfach (PLZ 32503) 100 341 · Oberbecksener Str. 78 · D-32547 Bad Oeynhausen (Germany) · Telefon +49 - 5731 - 7900-0 · Telefax +49 - 5731 - 7900-199 · http://www.end.de

Dok.-Nr.: KAT-AE-4/4 - 09.10.09 - Änderung: Temperatur geändert